manómetros para homogeneizadores
DN 100

PED 2014/68/EU

74-06
Autorización Nº. 1599

Estos instrumentos han sido realizados para su utilización en homogeneizadores y construidos según la norma n° 74-06 de la asociación 3-A (Sanitary Standards Symbol Administrative Council). La construcción libre de imperfecciones y la calidad de acabados garantizan la máxima higiene. La conexión a proceso esta constituida por un separador de fluido especial a membrana, parte integrante del manómetro. Para reducir los efectos debidos a condiciones particularmente gravosas como vibraciones y pulsaciones, la caja del instrumento puede ser llenada con líquido amortizante. Estos instrumentos requieren una limpieza manual (COP).

1.OM.2 - Modelo rellenable de líquido amortizante

Normativa de referencia: 74-06 SSI; EN837-1.
Código de seguridad: S1 según EN 837-2.
Escalas: de 0...160 bar a 0...1600 bar; de 0...2000 psi a 0...15000 psi (u otras unidades de medidas equivalentes).
Clase de precisión: clase 1,6 según EN 837-1.
Temperatura ambiente: -25...+65° C.
Temperatura del fluido de proceso: -20...+120° C.
Max 150 °C durante 1 hora para las operaciones de esterilización (S.I.P)[1].
Presión de trabajo: max 75% del valor fondo escala.
Sobrepresión: no aplicable.
Líquido de relleno en el separador: aceite para uso alimentario (FDA).
Grado de protección: IP67 según EN 60529/IEC 529.
Conexión al proceso: en AISI 316L, con acabado Ra ≤0,8 µm (también en la soldadura).
Membrana: en acero inox AISI 316L.
Soldadura: AISI 316L TIG.
Brida y tuerca de conexión: en acero inox AISI 316.
Caja: en acero inox.
Aro de cierre: a bayoneta, en acero inox.
Muelle tubular: de espiral en AISI 316L.
Visor: en plástico.
Mecanismo: en acero inox.
Esfera: en aluminio fondo blanco con graduación y numeración en negro.
Aguja indicadora: en aluminio, de color negro.

1.OM.3 - Modelo relleno de líquido amortizante

Líquido amortizante de la caja: glicerina 99,5% (USP, E.P. y F.U.) para uso alimentario.
Temperatura ambiente: +15...+65° C.
Resto de características: como el modelo rellenable.

1) S.I.P. = Esterilizado en Planta

ESCALAS	bar	bar ext.
		psi int.
0...160	◆	◆
0...250	◆	◆
0...400	◆	◆
0...600	◆	◆
0...1000	◆	◆
0...1600 (1)	◆	◆

ESCALAS	psi
0...2000	◆
0...3000	◆
0...4000	◆
0...5000	◆
0...6000	◆
0...10000	◆
0...15000	◆

(1) disponible solo con algunos tipos de conexión al proceso

RG6 - 02/16

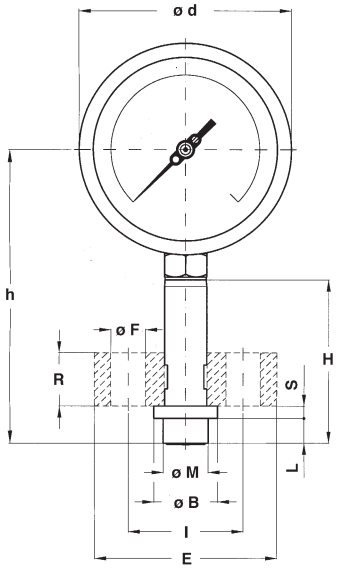

A - RADIAL

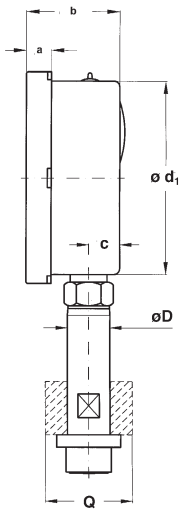

335 - SA 335
(con brida)

a	b	c	d	d_1	h
13	48,5	16	110,6	101	154,5

167 - SA 167

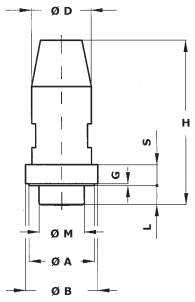

Conexión con diseño del Cliente,
disponible bajo demanda.

Diseño	Ø D	Ø M	Ø A	Ø B	H	S	G	L	E	Ø F	I	R	Q	Peso
SA 335	22	23,5		33,3	86	8,5		13	95	18	60	28	45	1,82 kg
SA 167	31	23,5	34	37,5	86	11	1	10						1,29 kg

dimensiones : mm

OPCIONES

Modelos		Rellenable	Lleno
S35 -	Conexión al dis. SA 335, sin brida	◆	◆
2D1 -	Ejecución Atex II 2GD c	*Para detalles constructivos ver la hoja del catálogo relativo a la ejecución ATEX.*	
L22 -	Aguja de máxima IP 65 visor en plástico (1)	◆	◆
T32 -	Visor de seguridad	◆	◆
TPC -	Visor en plástico	◆	◆

(1) La precision está garantizada en la zona no perturbada.

SECUENCIA PARA ENCARGAR

Sección / Modelo / Caja / Montaje / Diámetro / Versión Especial /Escala / Conexión al Proceso / Opciones

1	OM	2	A	E	167	S35
		3			335	2D1...TPC

LA SOCIEDAD NUOVA FIMA SE RESERVA EL DERECHO DE APORTAR EN CUALQUIER MOMENTO TODAS LAS MODIFICACIONES QUE CONSIDERE INDISPENSABLES A FIN DE MEJORAR SU FABRICACIÓN. LAS RECTIFICACIONES ESTÁN DISPONIBLES EN: www.nuovafima.com

Copyright © Nuova Fima srl. Todos los derechos reservados. No puede reproducirse ninguna parte de esta publicación, de modo alguno, sin la autorización escrita de Nuova Fima srl.

NUOVA FIMA S.A.U.
www.nuovafima.com - e-mail: infosp@nuovafima.com
CAN SALVÀ, S/N. 17404 RIELLS I VIABREA (GIRONA) ESPAÑA
TEL. +34 972 87 07 00 - FAX +34 972 87 11 00

NUOVA FIMA AMÉRICA LATINA S.A.
www.nuovafima.com.ar - e-mail: infoal@nuovafima.com.ar
Eduardo Sivori 5106 - B1605AVJ - Munro - Buenos Aires
TEL. +54 11 4762 6969 - FAX +54 11 4756 7171